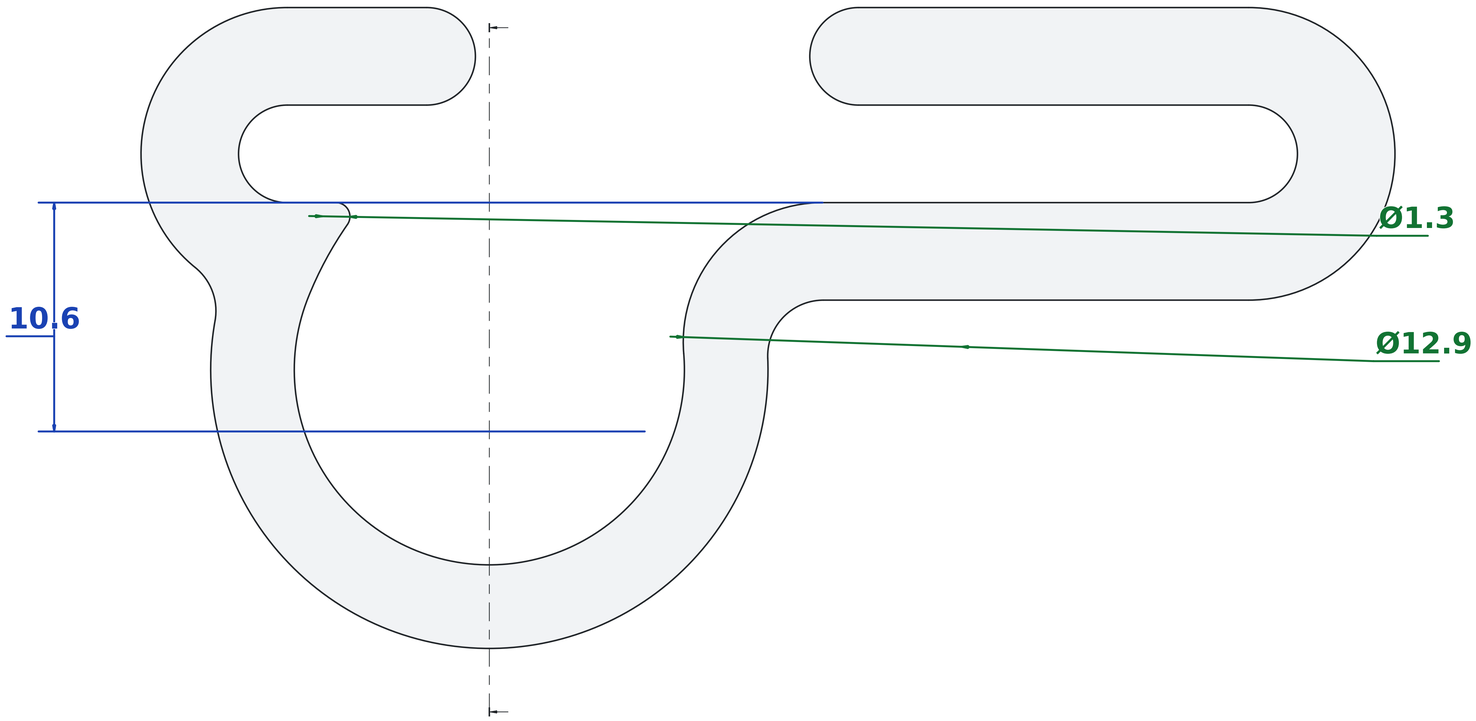
Ø1.3
10.6
Ø12.9

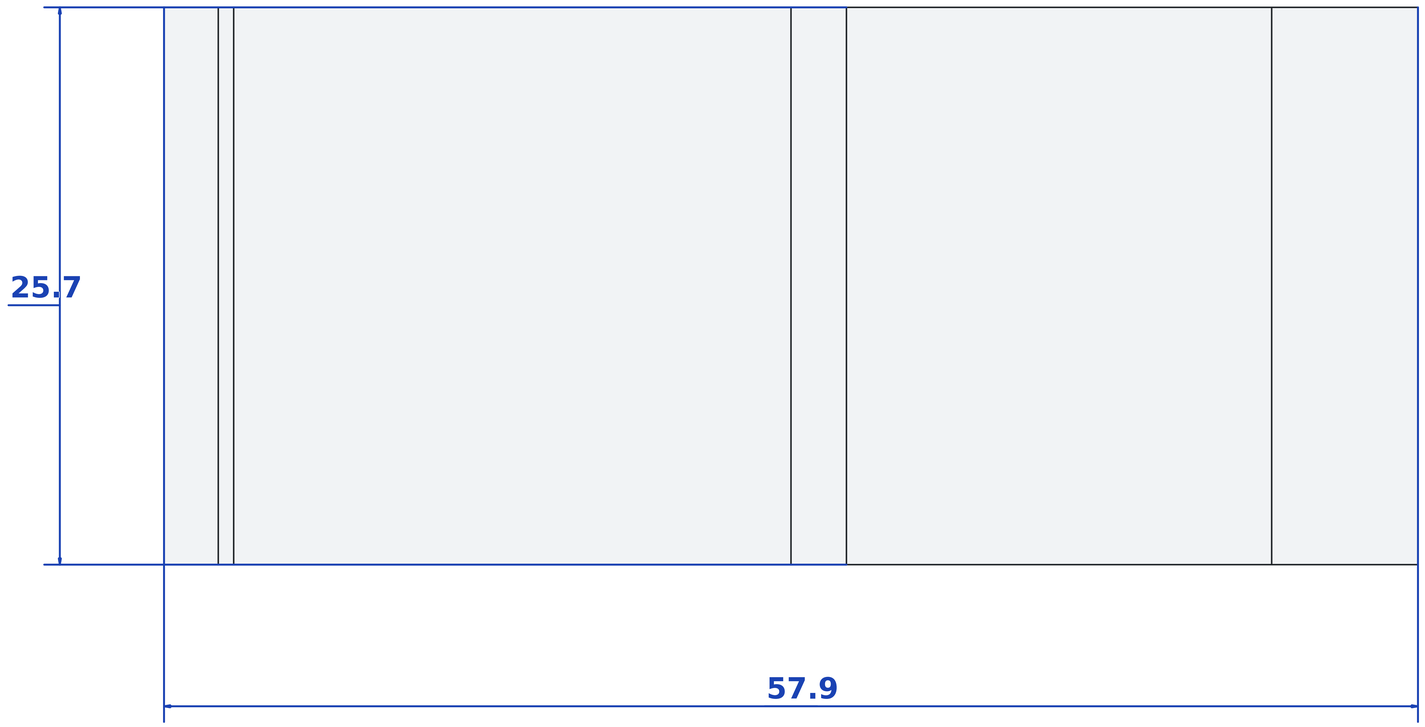
25.7
57.9

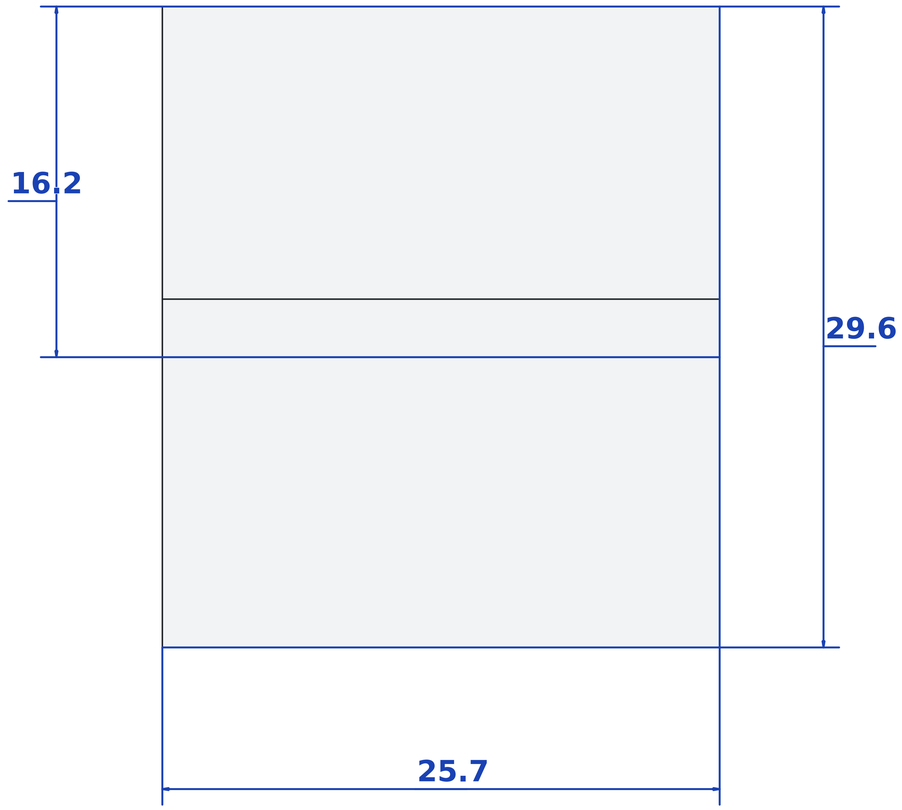
16.2
29.6
25.7

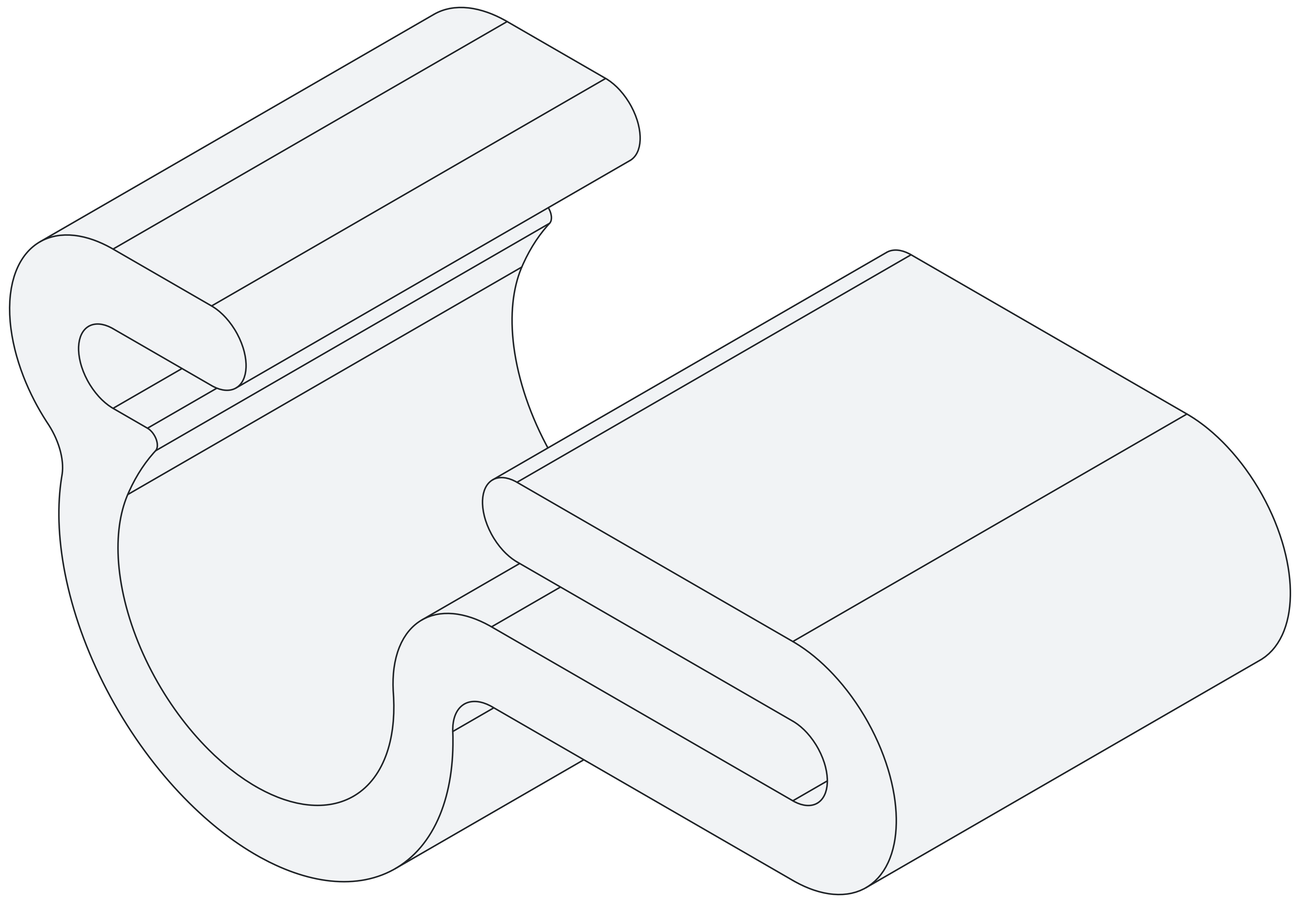

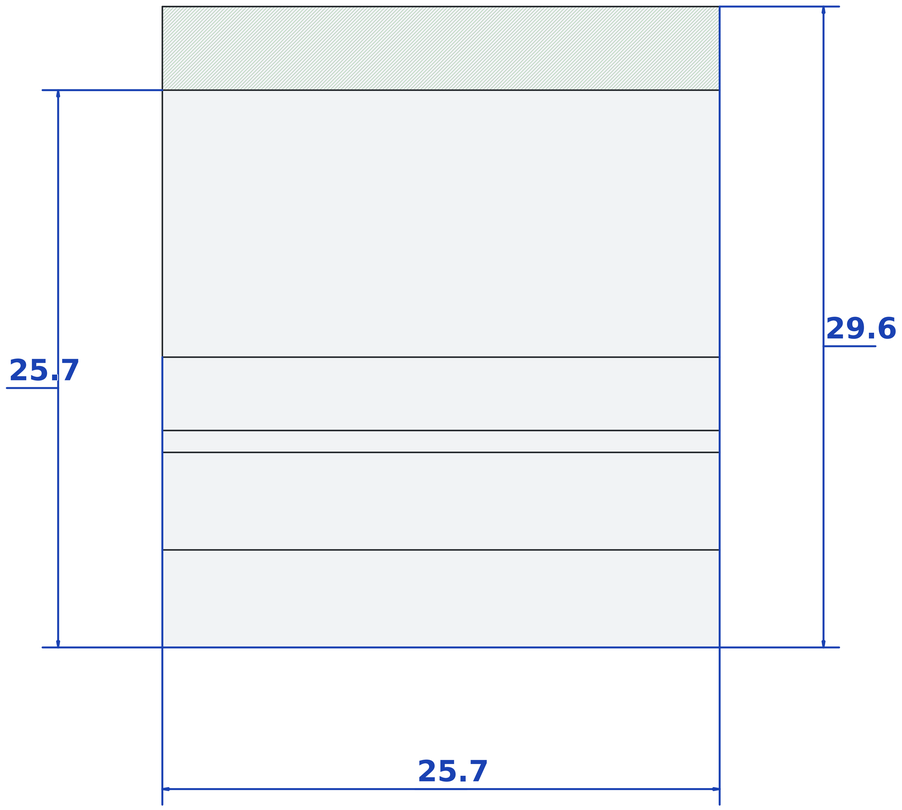
29.6
25.7
25.7