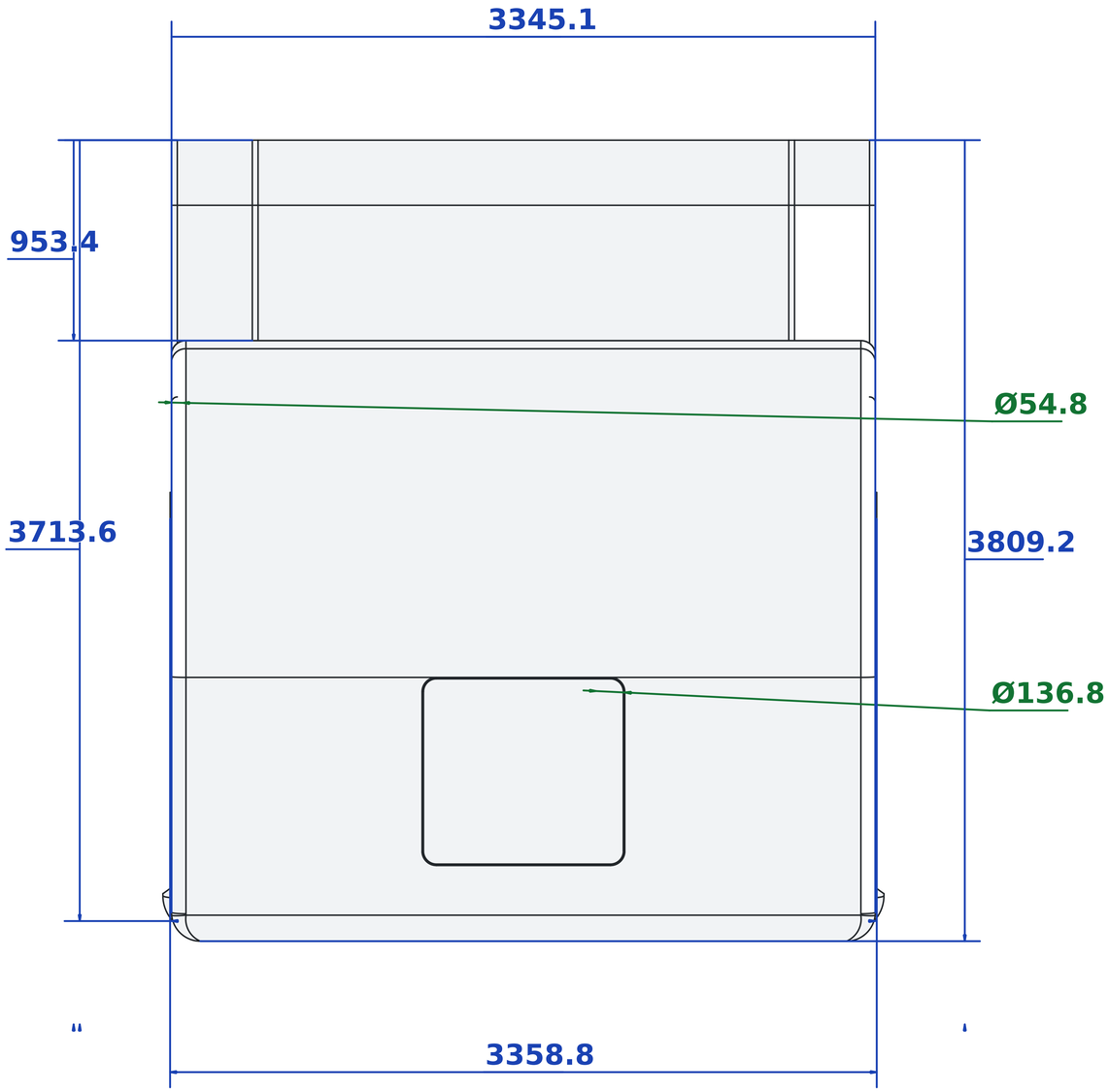
3345.1
953.4
Ø54.8
3713.6
3809.2
Ø136.8
3358.8