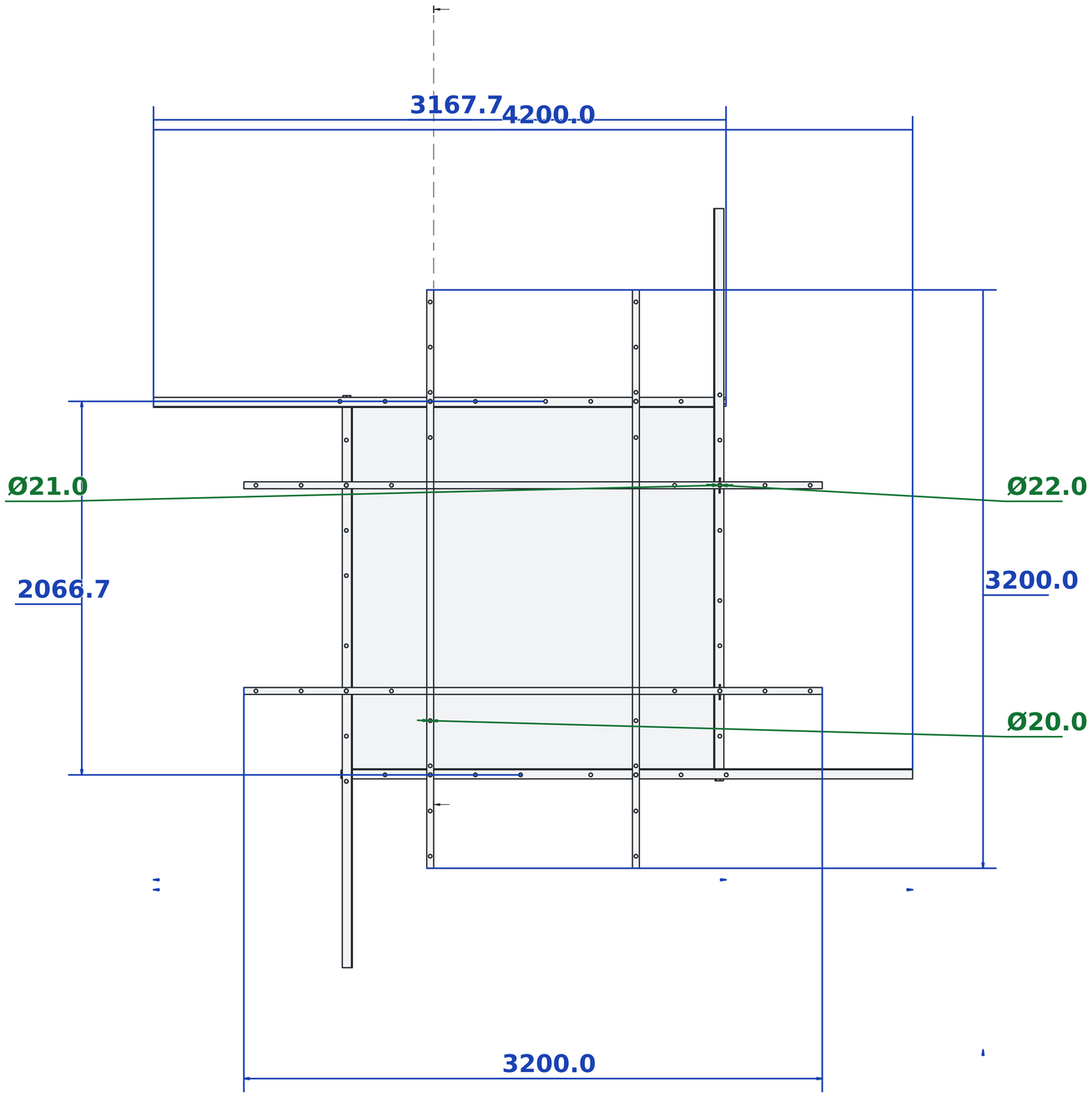
3167.7
4200.0
Ø21.0
Ø22.0
2066.7
3200.0
Ø20.0
3200.0

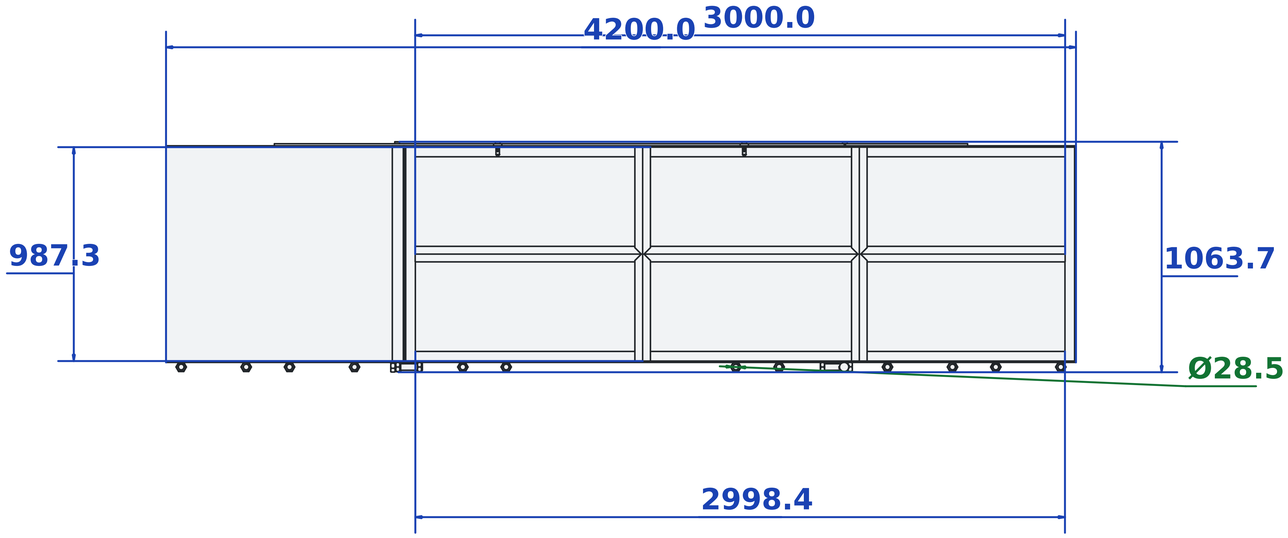
4200.0
3000.0
987.3
1063.7
Ø28.5
2998.4

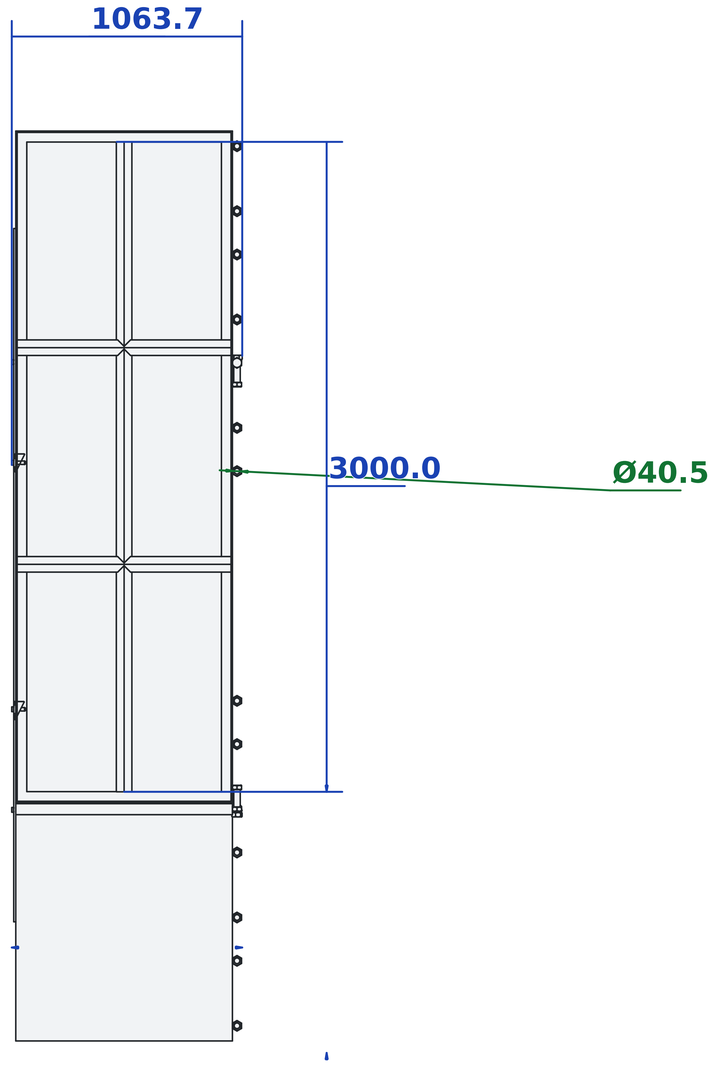
1063.7
3000.0
Ø40.5

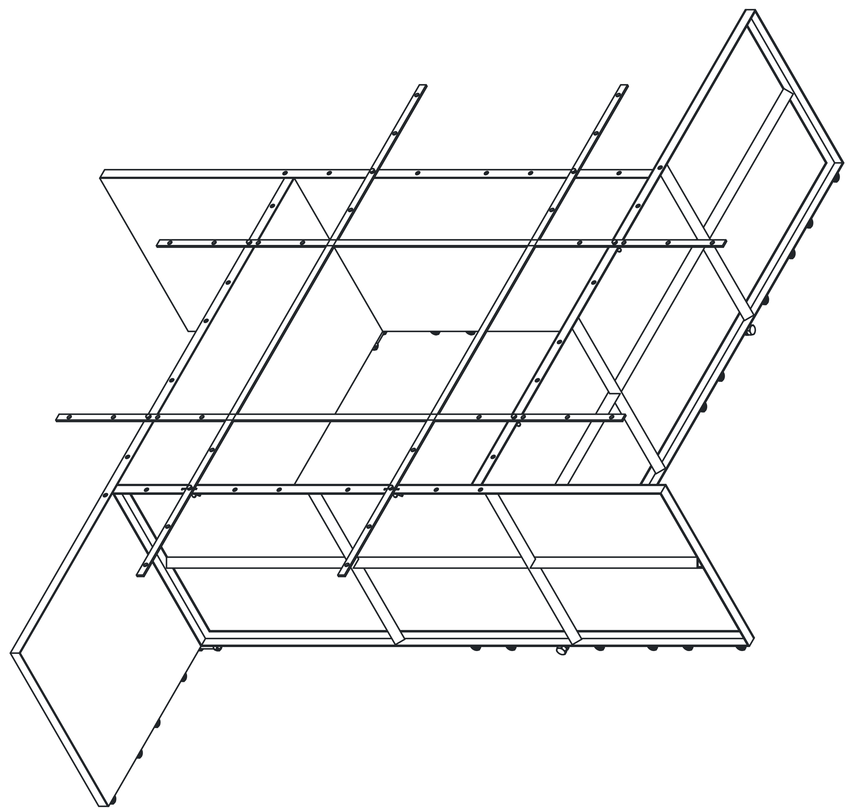

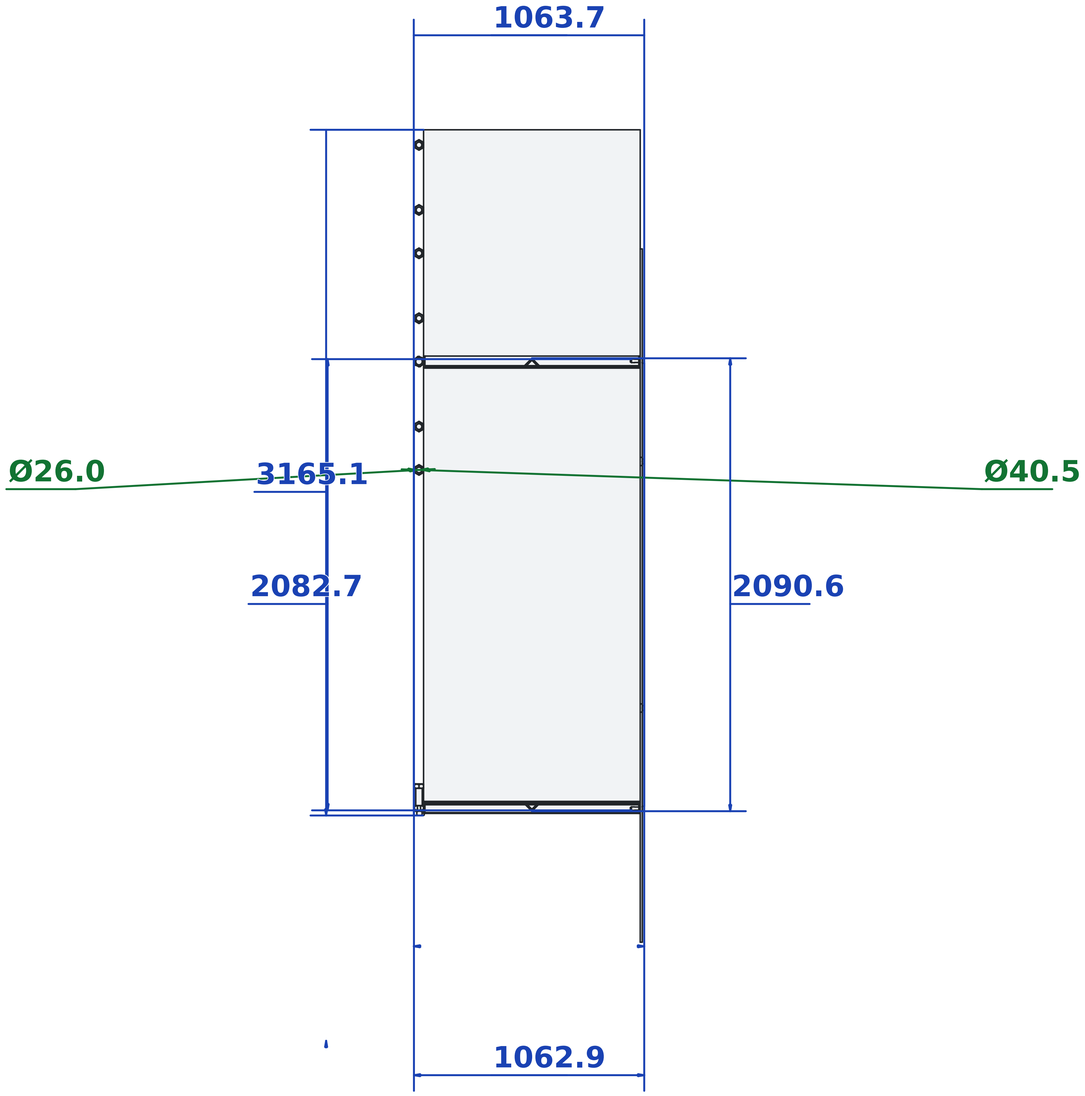
1063.7
Ø26.0
3165.1
Ø40.5
2082.7
2090.6
1062.9