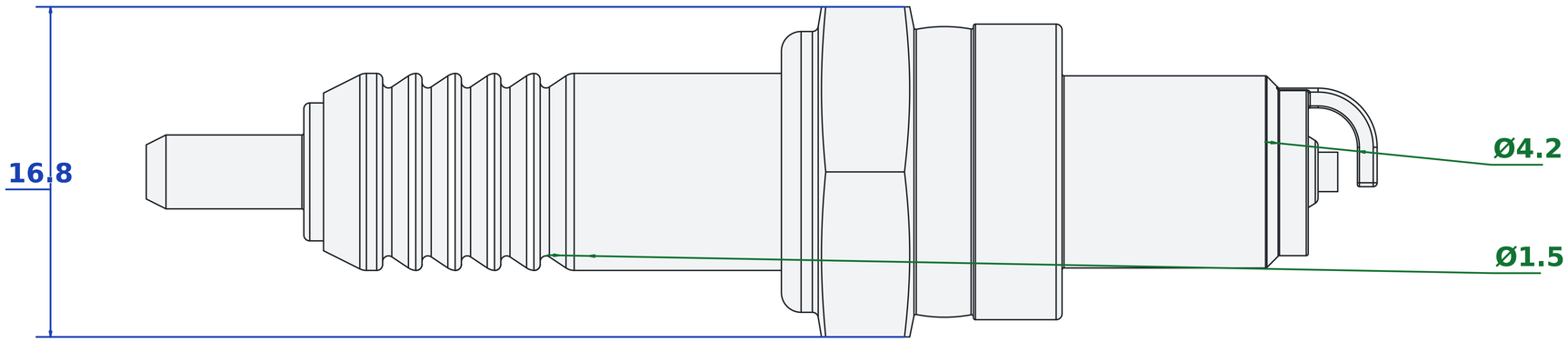
16.8
Ø4.2
Ø1.5