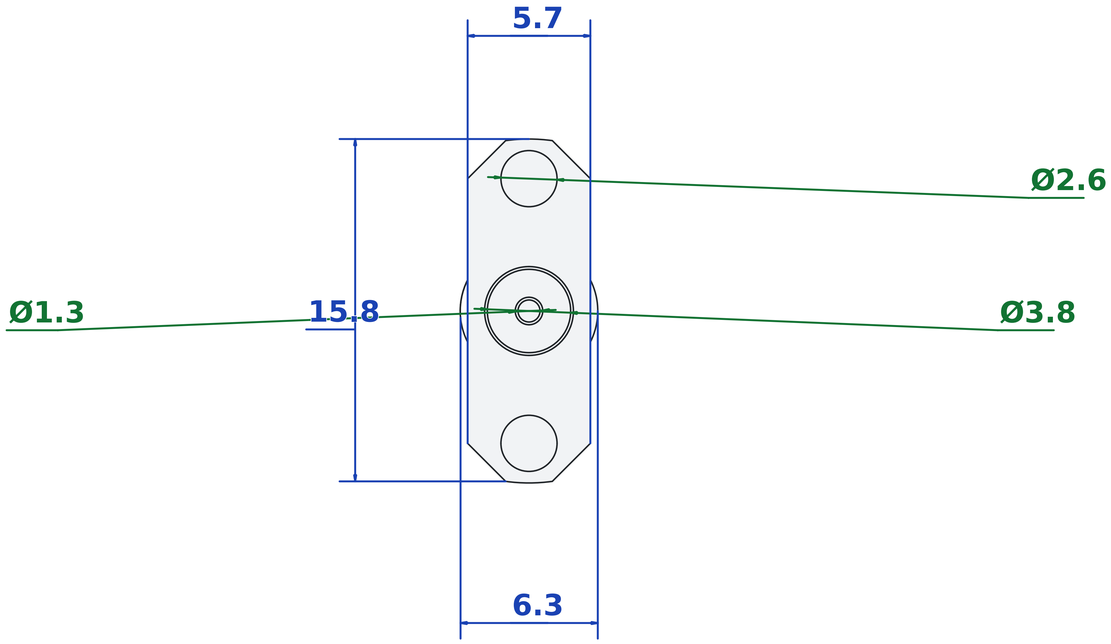
5.7
Ø2.6
Ø1.3
15.8
Ø3.8
6.3